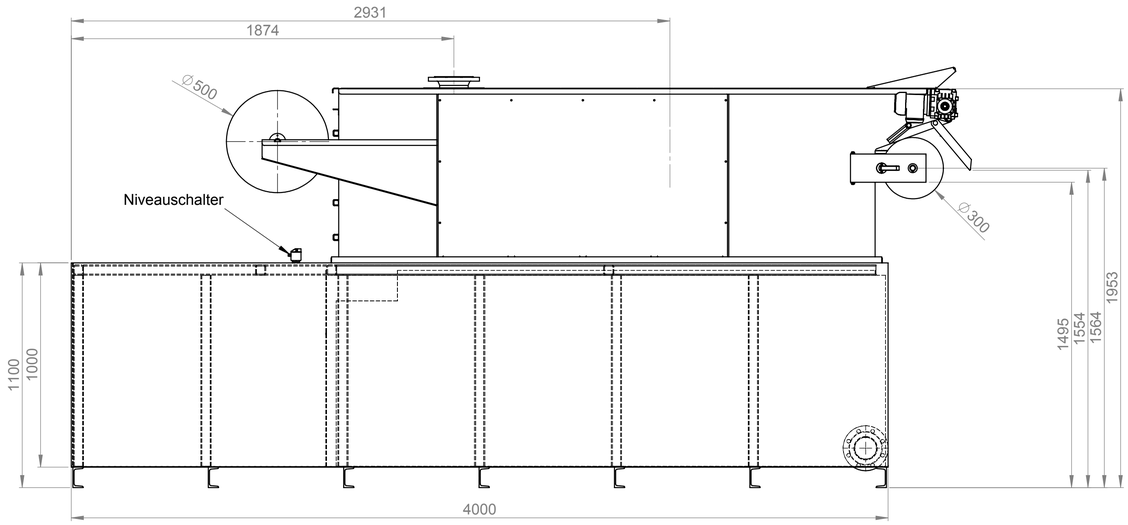

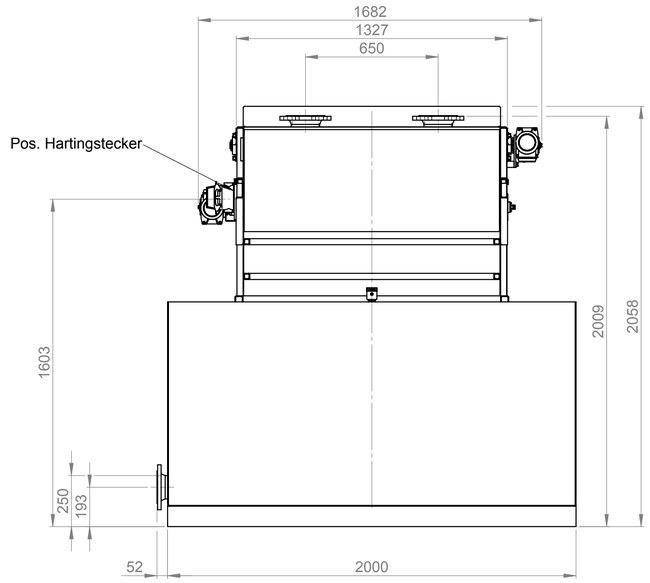

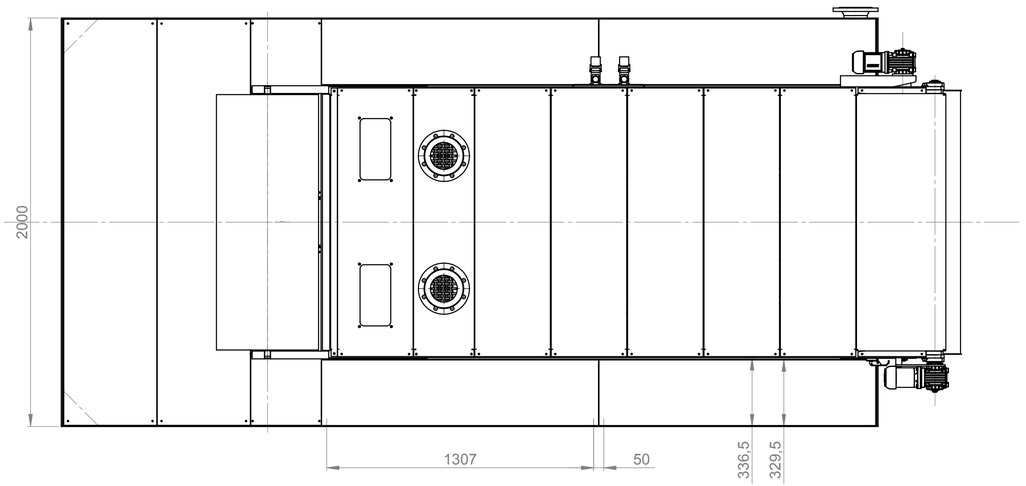

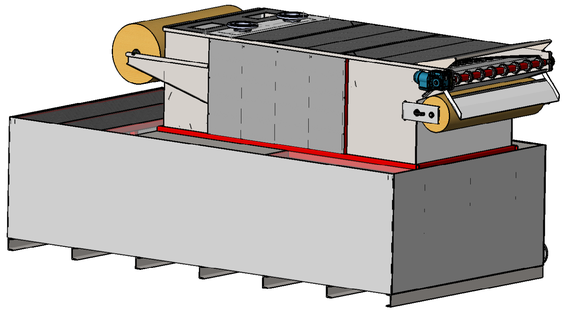

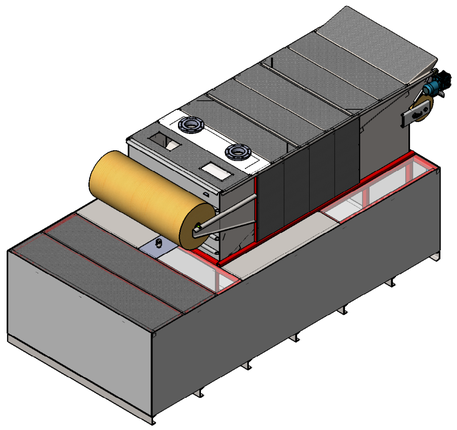

POS.	Stck	Quelle	BENENNUNG	GEWICHT [kg]	MATERIAL	NORM	BESCHREIBUNG
1	1	18-030	001-10 Tank 3,0	1217.31			L=4500 x B=2400 x H=1000
2	1	18-030	100-10 Tiefbettfilter 3m²	707.28			3484 x 2564 x 923,5
3	1	Toolb	Vliesrolle 3,0	28.41	Vlies	DIN	Ø300 x Vb1250

Filtecci
Filtertechnik und Filterservice
Kastanienallee 32 - 38102 BS

Allgemeintoleranzen ISO 2768-mk
Oberfläche Werkstückkanten DIN 6784
Maßstab: 1:15
Position:
Norm:
Menge:
Härte:
MATERIAL 1:
MATERIAL 2:
Masse 1: **1952.99 kg**
Masse 2:

Unbemaßte Werkstückkanten DIN 6784
-0,3 +0,3

Datum:
Bearb.: 30.4.15
Gepr.:
Norm:
Name:

Benennung:
Schrägbettfilter
SBF 3.0 mit Tank

Technische Änderungen vorbehalten
Schutzvermerk nach DIN 34 beachten

Zchngs.-Nr.:
18-030-000-10 Tiefbettfilter 3,0 mit Tank

A1

Zust. Änderung Datum Name

Konfiguration: **3m³**

Blatt 1 von 1