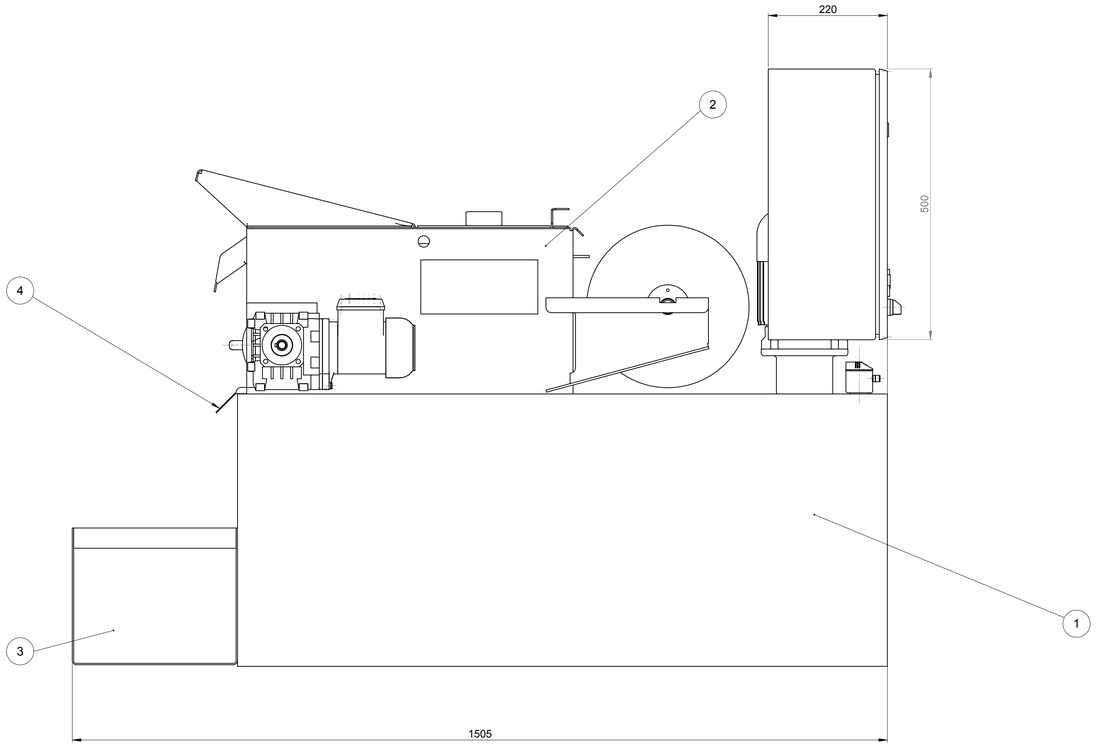

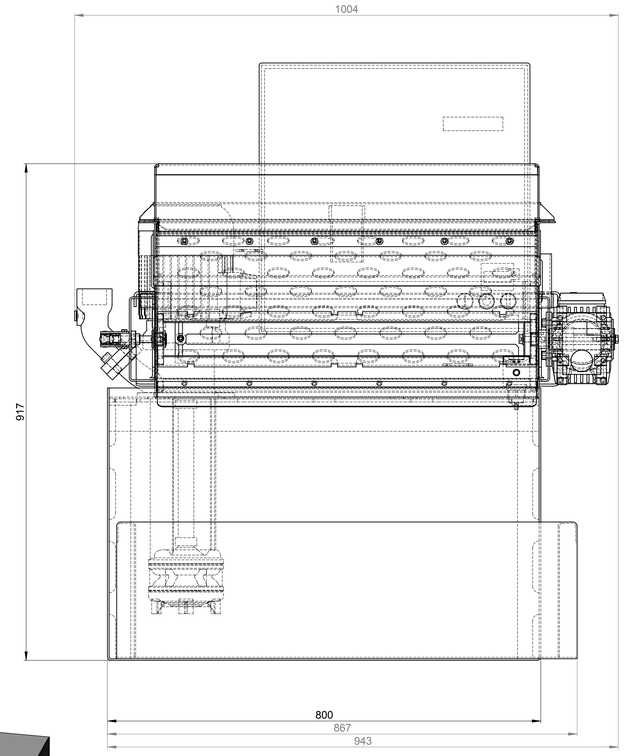

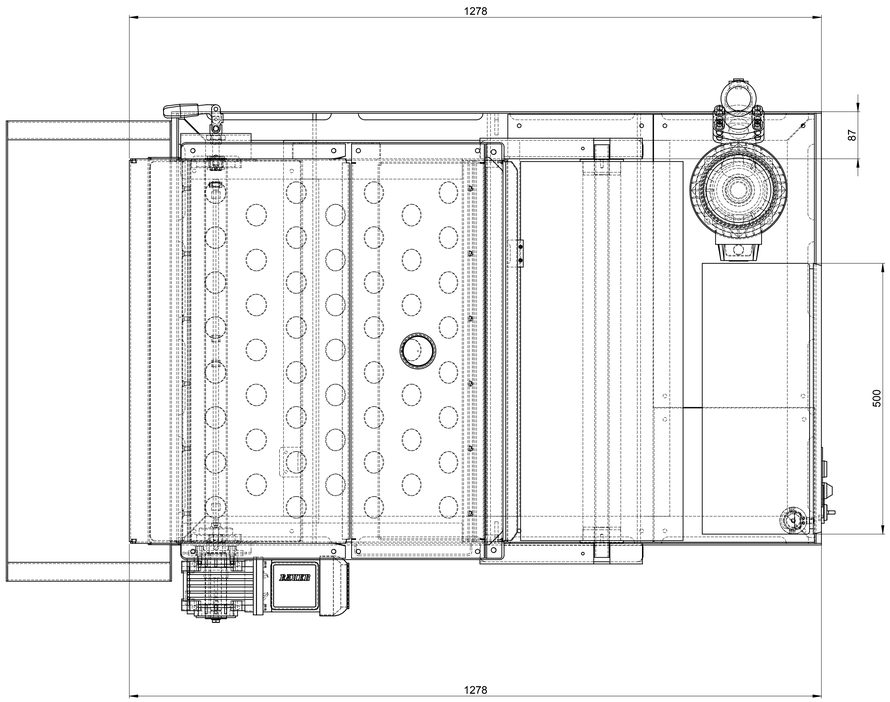

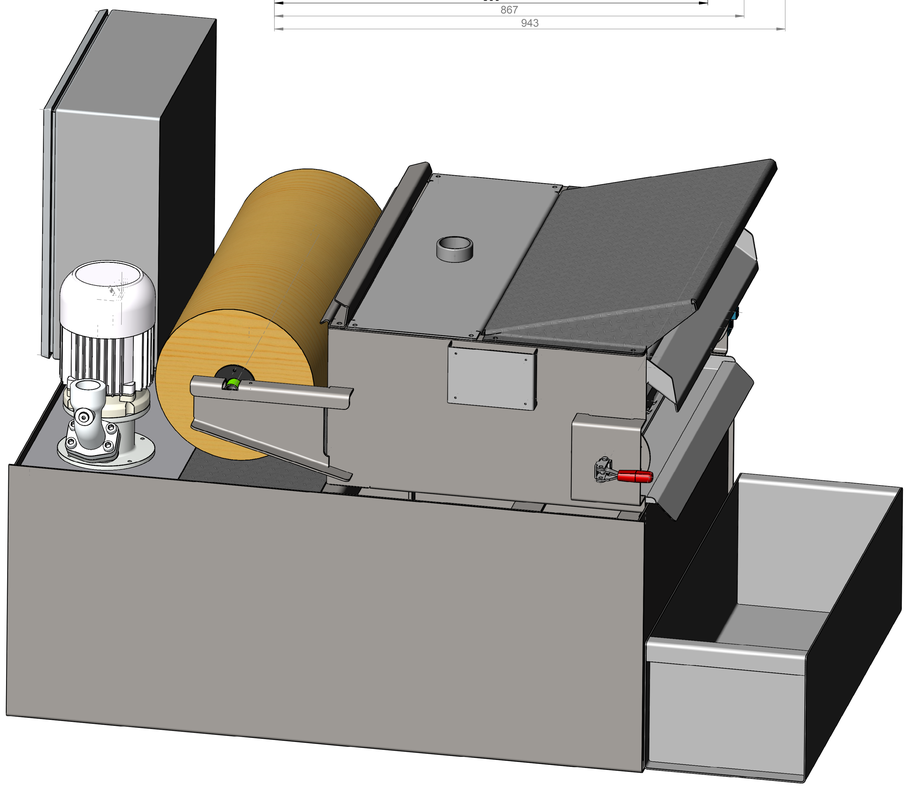

POS.	Stck	Quelle	BENENNUNG	GEWICHT [kg]	MATERIAL	NORM	BESCHREIBUNG
1	1	18-032	210-10 Tank	316,86	1,4301		800 x 503 x 1200
2	1	18-032	110-00 Filter SBF 0,4	108,50	1,4301		786 x 434 x 947
3	1	18-032	310-10 Schlammwanne SW-H250	16,90	1,4301		SW-H250-B500-Vb700
4	1	18-032	100-11 Einlegeblech	2,91	1.4301 (X5CrNi18-10)	DIN EN 10051	335,1 x 1,5 x 757,3

Unbemaßte Werkstückkanten DIN 6784

±0,3 ±0,3

Filtecci

Filtertechnik und Filterservice
Kastanienallee 32 - 38102 BS

Oberfläche

Allgemeintoleranzen ISO 2768-mk

Werkstückkanten DIN 6784

Datum: Name:
Bearb.: 31.07.2015
Gepr.:
Norm:

Technische Änderungen vorbehalten
Schutzvermerk nach DIN 34 beachten

Maßstab: 1:4
Position:
Norm:
Menge:
Härte:
MATERIAL 1: Masse 1: **445.17 kg**
MATERIAL 2: Masse 2:

Benennung:
Tiefbettfilter SBF 0,4
917 x 800 x 1505

Zchngs.-Nr.:
18-032-100-10 Filter SBF 0,4 mit Tank

Konfiguration:

A 0

Blatt 1 von 1
31.08.2015

Zust. Änderung Datum Name

100-10 Filter SBF 0,4 mit Tank.SLDDRW